Electrolux PROFESSIONAL

Modulare Großküchengeräteserie 700XP 1-Becken-Gas-Friteuse, 7 l, Tischgerät

Technisches Datenblatt
ARTIKEL #
MODELL #

NAME #

SIS #

AIA #

371066 (E7FRGD1B00) 7-L-GAS-TISCH-FRITEUSE 400 MM

Kurzbeschreibung

Artikel Nr.

Gas-Friteuse mit 1 V-Becken 7 Ltr, Tischgerät
mit 1,5 mm starker Deckplatte aus CrNiStahl 1.4301, Front-, Rücken- und Seitenverkleidungen aus CrNiStahl 1.4301 mit Scotch-Brite Schliff
- Beckengröße: 240x380x235 mm, außenliegende Heizelemente
- Füllmenge min./max: 5,5/7 Ltr.
- Arbeitstemperatur: 105-185°C
- Serienzubehör: je Becken 1 Korb (921608)
Tischgerät, Korpushöhe 250 mm
Anschlusswert Gas: Erdgas 20 mbar - 7,0 kW

Genehmigung:

Hauptmerkmale

- Gerät zur Montage auf offene Unterbauten, Brückenkonsolen oder bodenfreie Systeme.
- Tiefgezogenes, V-förmiges Becken.
- 7 kW Edelstahl-Hochleistungsbrenner mit Flammenwächter außen am Becken.
- Thermostatische Regelung der Fett-Temperatur bis max. 185 °C.
- Zündsicherung zu jedem Brenner.
- Überhitzungsschutz-Thermostat als Standard bei allen Geräten.
- Fettablauf über frontseitigen Ablaufhahn.
- Alle wesentlichen Komponenten frontseitig gelagert für leichte Wartung.
- Piezozündung für zusätzliche Sicherheit.
- Gasgeräte ausgerüstet für die Verwendung mit Erdgas oder LPG-Gas, Umbausets standardmäßig enthalten.
- IPX4 Spritzwasserschutz.
- Optionales tragbares Ölqualitätsüberwachungsgerät (Code 9B8081) für ein effizientes Ölmanagement.
- Geeignet für die Installation auf der Arbeitsplatte.

Konstruktion

- Becken mit gerundeten Innenecken für einfache Reinigung.
- Außenverkleidung aus Edelstahl mit Scotch Brite Schliff.
- Einteilige tiefgezogene 1,5 mm dicke Deckplatte aus Edelstahl.
- Gerät mit rechtwinkligen Seitenkanten für bündige Verbindung der Gerät nebeneinander ohne Ritzen und Schmutzecken.

Nachhaltigkeit

- Dieses Modell entspricht der Schweizer Energieeffizienz-Verordnung (730.02).

Serienmäßiges Zubehör

- 1 St. Korb für 7-Liter-Tisch- und Standfritteusen PNC 921608

Optionales Zubehör

- Verbindungs-/Dichtungsmittel PNC 206086 ❑
- Rückstromverhinderer, 120 mm Ø PNC 206126 ❑
- Adapterring für Abgaskondensator, 120 mm Ø PNC 206127 ❑
- Träger für Brückeninstallation, 800 mm PNC 206137 ❑
- Träger für Brückeninstallation, 1000 mm PNC 206138 ❑

• Träger für Brückeninstallation, 1200 mm	PNC 206139	❑
• Träger für Brückeninstallation, 1400 mm	PNC 206140	❑
• Träger für Brückeninstallation, 1600 mm	PNC 206141	❑
• Träger für Brückeninstallation, 400 mm	PNC 206154	❑
• Rückseitiger Abgaskamin, 400 mm	PNC 206303	❑
• Seitlicher Handlauf rechts/links Marine für XP700	PNC 206307	❑
• RÜCKS. HANDLAUF 800 MM - MARINE	PNC 206308	❑
• Abgaskondensator für Halbmodul, 120 mm Ø	PNC 206310	❑
• Netzgitter für Abzugskanal, 400 mm (700XP/900)	PNC 206400	❑
• 2 Seitenblenden für Tischgeräte	PNC 216277	❑
• Korb für 7-Liter-Tisch- und Standfritteusen	PNC 921608	❑
• Druckregler für Gasgeräte	PNC 927225	❑
• 2 Körbe für 2x5- od 7-Liter-Elektro-Fritteusen	PNC 960638	❑

Das Unternehmen behält sich das Recht auf Änderungen der Spezifikation vor.

Modulare Großküchengeräteserie 700XP 1-Becken-Gas-Friteuse, 7 l, Tischgerät

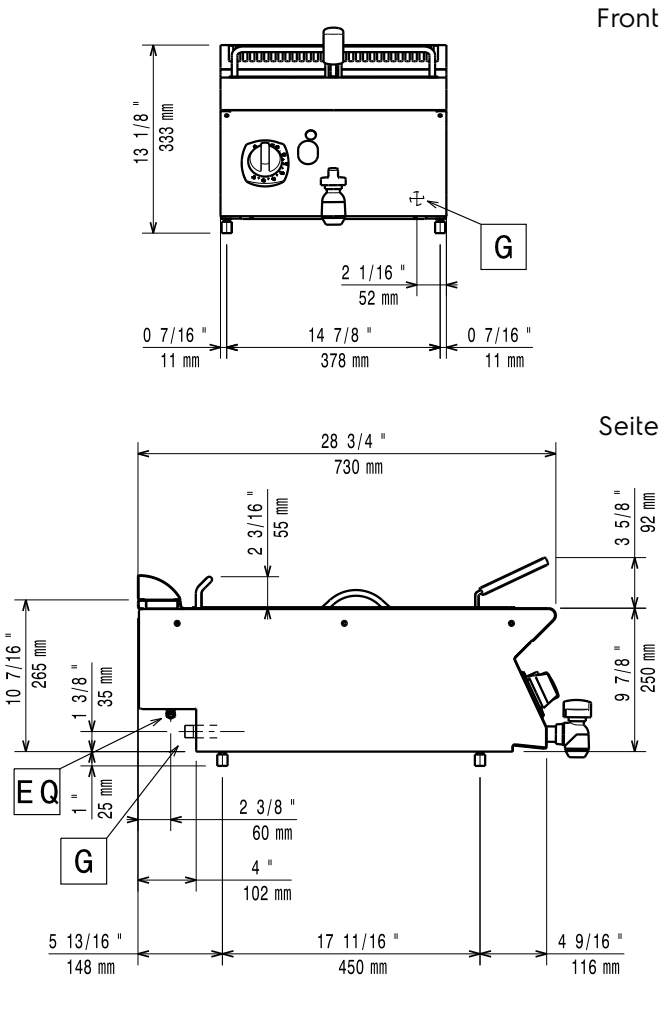

EQ = Equipotentialschraube
G = Gasanschluss

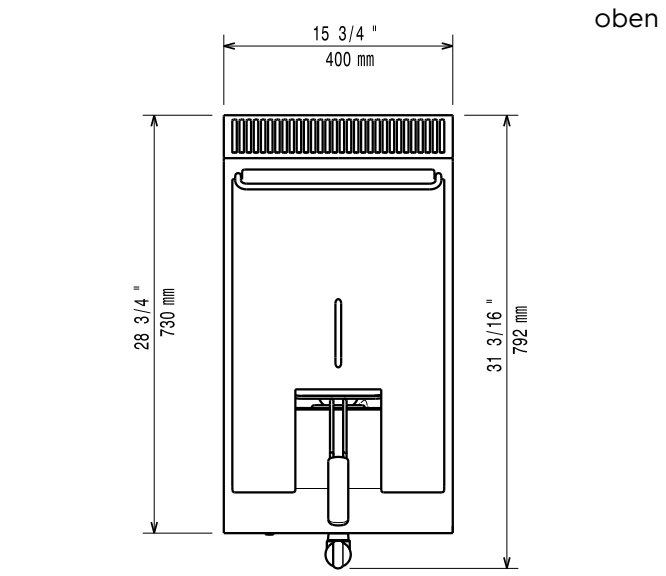

Gas

Gasleistung:	
371066 (E7FRGD1B00)	7 kW
Standardgasart:	Erdgas
Gasart, Option:	Erdgas
Gaszufuhr:	1/2"

Schlüsselinformation

Beckenabmessungen (Nutzinhalt) Länge:	240 mm
Beckenabmessungen (Nutzinhalt) Höhe:	235 mm
Beckenabmessungen (Nutzinhalt) Tiefe:	380 mm
Beckeninhalt:	5.5 lt MIN; 7 lt MAX
Thermostatbereich:	105 °C MIN; 185 °C MAX
Nettogewicht:	30 kg
Versandgewicht:	ISO 9001 kg
Versandhöhe:	520 mm
Versandlänge:	460 mm
Versandtiefe:	820 mm
Versandvolumen:	0.2 m³

Bei Aufstellung des Geräts auf oder neben ein temperaturempfindliches Möbel o. ä. muss ein Sicherheitsabstand von ca. 150 mm eingehalten oder eine Isoliervorrichtung installiert werden.

Zertifizierungsgruppe	N7FG

Das Unternehmen behält sich das Recht auf Änderungen der Spezifikation vor.